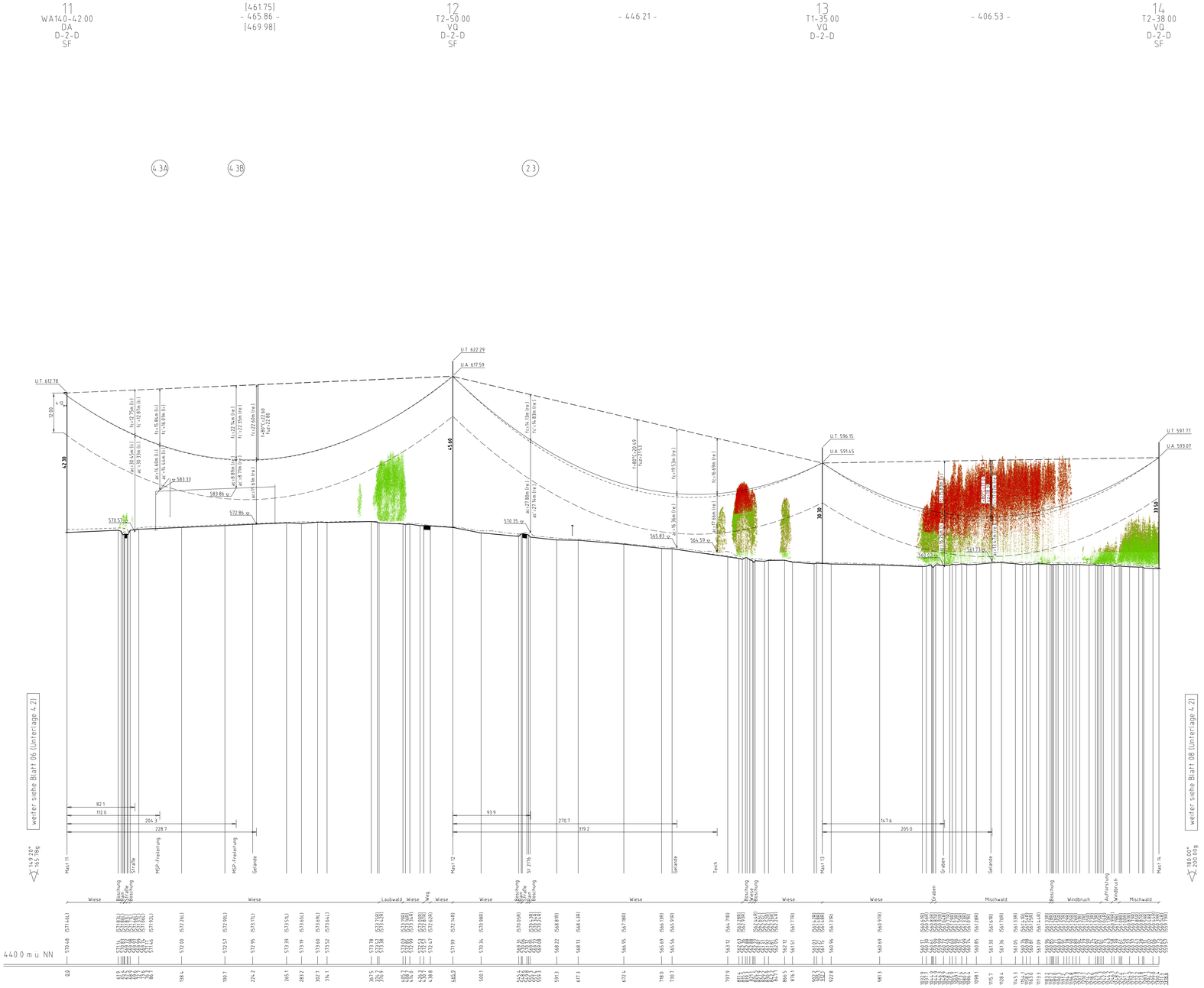

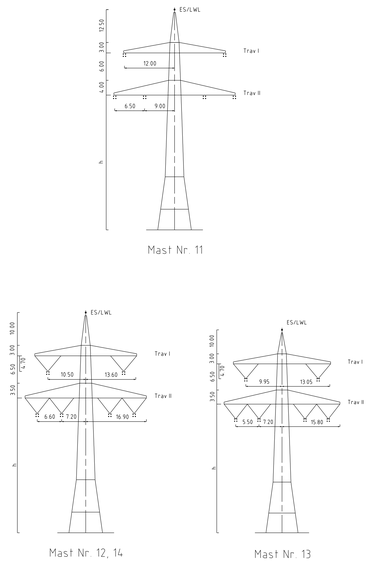

Vegetation dichter als 5.00m am Leiterseil

Vegetation innerhalb des Schutzbereiches

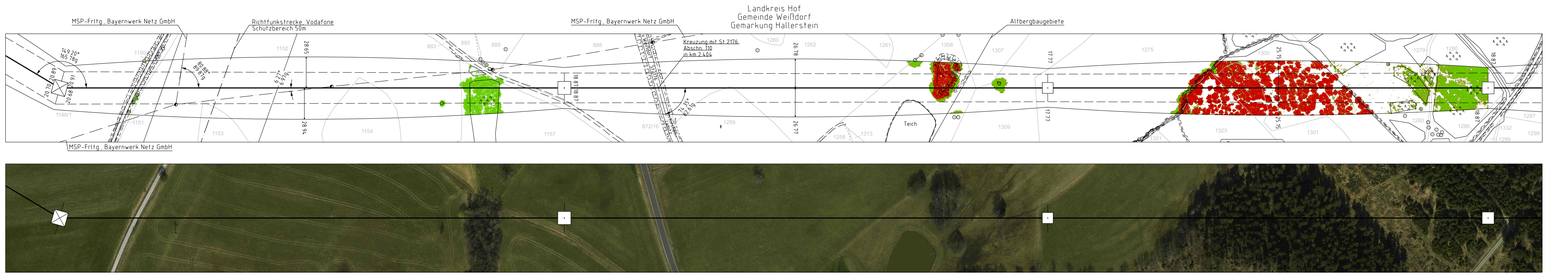

380/110-kV-Leitung
UW Mechlenreuth - Reg.-Bezirksgrenze
Oberfranken/Oberpfalz
Ltg.Nr. B160
Längenprofil

Mast Nr. 11 - Mast Nr. 14

1. Deckblatt

Unterlage 4.2
Blatt 07/~~40~~ 44

Maßstab der Längen 1 : 2000
der Höhen 1 : 500

DIN VDE-Bestimmung	DIN VDE 0210/ DIN EN 50341-2-4: 04/2016 (Eiszone 2, Windzone 1)
Masttyp	D-2-D
Beseilung	
Leiterseil	2x3x4 565-AL1/72-ST1A, MZS=46 DN/mm² (380-kV)
Erdseil	
Luftkabel/ sonstige Belegung	1x1 OPGW-DSBB 1x48 SMF (122-AL3/61-A20SA-13.4), dhgl. bei 10°C, MZS=62 DN/mm², Vogelschutzarmatur ab 25m
Kettenlänge	DA=6.50m (3277N) (380-kV), VQ=4.70m (1913N) (380-kV)
Seitliche Überhöhung	14.00 m rechts = = = = = = oder links = = = = = = aufgenommen

Planfeststellungsunterlage

Aufgestellt
Bayreuth,
TenneT TSO GmbH

i.V. Bernus ppa. Schneider

Maßstab 1:2000/500 Einheit Meter

ingenieurbüro pfeffer
Beratende Ingenieure
ing. Gmbh
Jean-Mathner-Straße 8
95680 Eslo

	Datum	Name
Bearb.	24.09.2018	Pfeffer
Gepr.	14.12.2018	Döfel
Norm	DIN EN 50341-2-4: 04/2016	
Fachbereich TL		

Zust.	Änderung	Datum	Name	Urspr.
A	1. Deckblatt	29.04.2022	MP	

Sitzungsgemäß ausgelegen in der Zeit
vom .....
bis .....
Zeit und Ort der Auslegung sind vor Auslegung ortsüblich bekannt gemacht worden
Gemeinde: .....
Dienstsiegel / Unterschrift .....

Planfeststellungsbehörde
Planfestgestellt mit Beschluss der Regierung von Oberfranken vom 24.07.2023,
Az. 22-3322-6/18
Bayreuth, 24.07.2023
gez.
Schneider
Oberregierungsrat

Fremdleitungen sind nach Lage und Höhe nachrichtlich eingetragen. Für sie übernimmt keine Gewähr auf Lage und Höhe.
Gebäudedaten Bayerische Vermessungsverwaltung