81
WA100-48.00
DA
D-2-D
SF
Planmäßige Erhöhung
um 3 m

[501.69]
- 489.03 -
[476.37]

82
WA160-42.00
DA
D-2-D
SF
Planmäßige Erhöhung
um 3 m

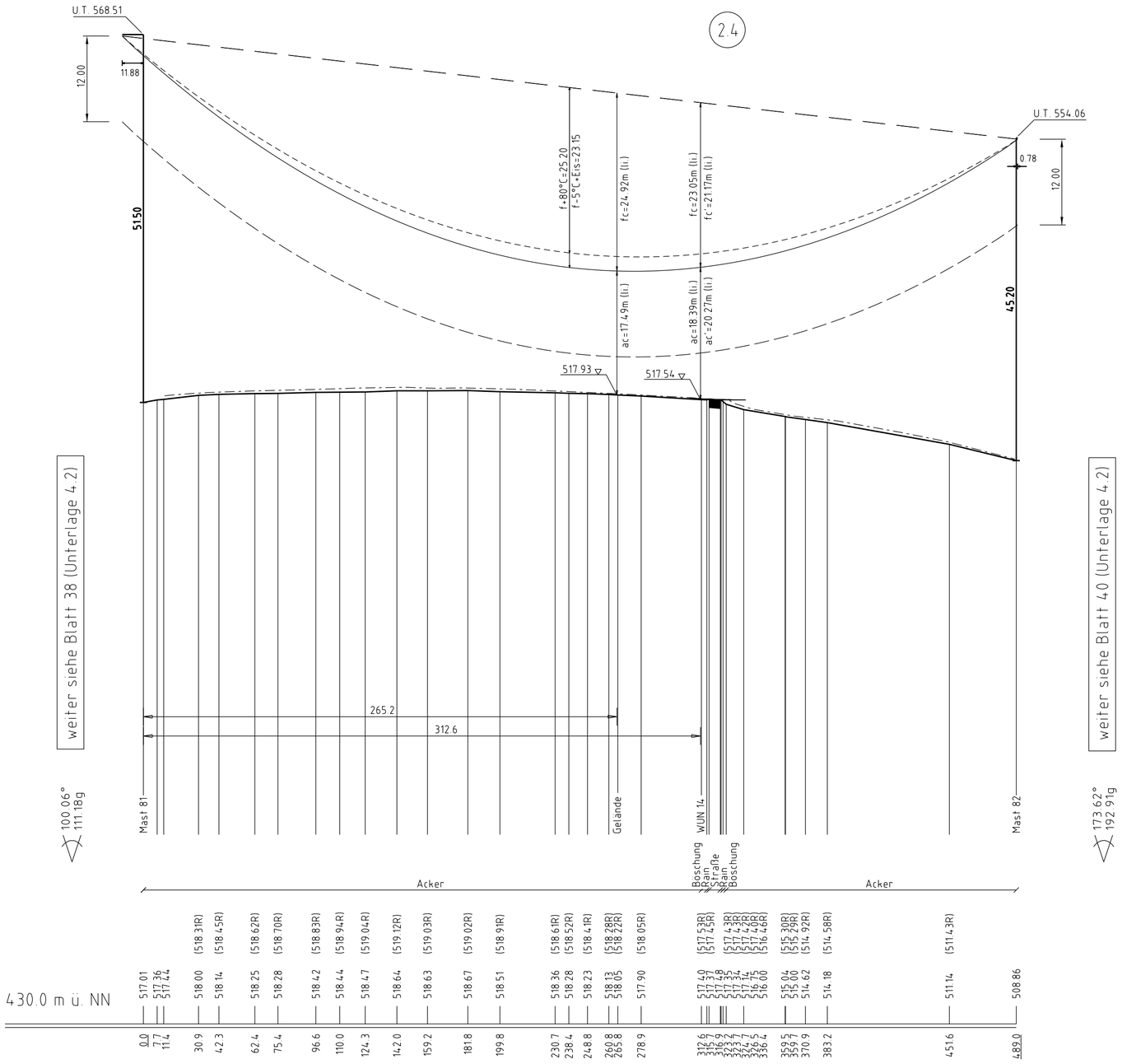

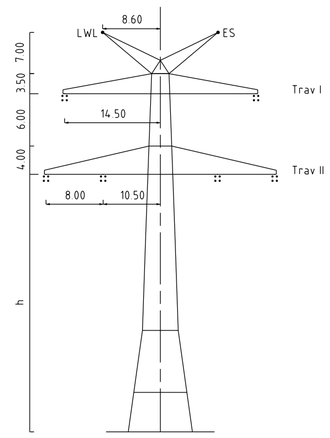

Mast Nr. 81

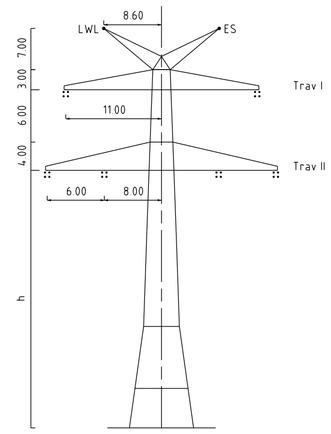

Mast Nr. 82

Vegetation dichter als 5.00m am Leiterseil

Vegetation innerhalb des Schutzbereiches

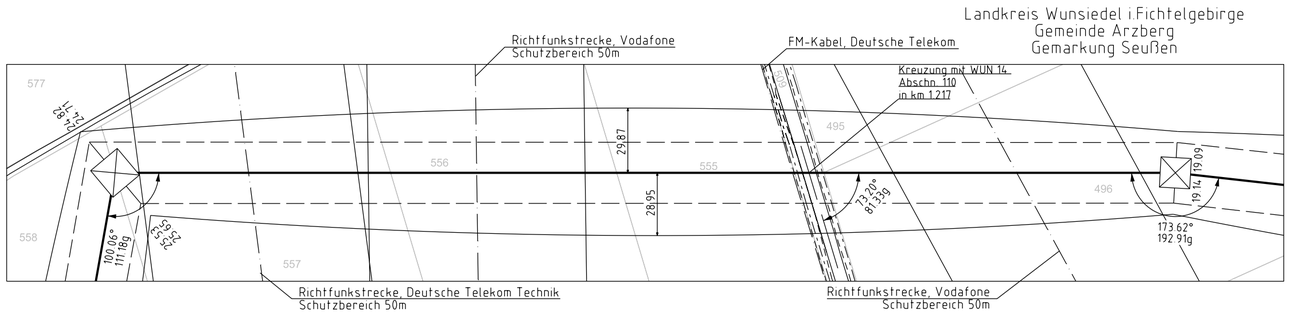

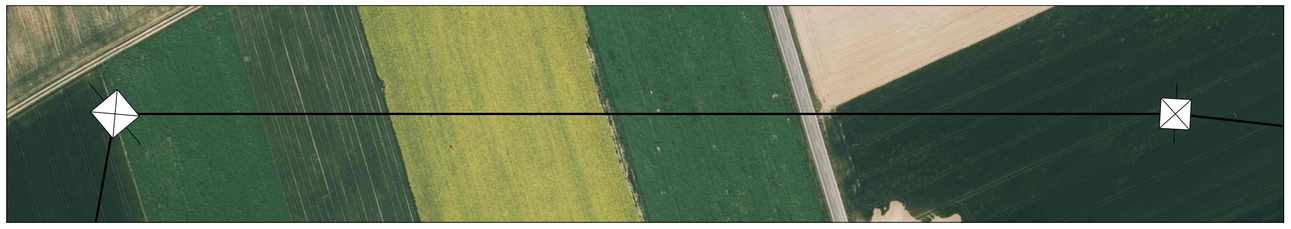

Unterlage 4.2
Blatt 39 /~~40~~ 44

Taking power further

380/110-kV-Leitung
UW Mechlenreuth - Reg.-Bezirksgrenze Oberfranken/Oberpfalz
Ltg.Nr. B160
Längenprofil

Mast Nr. 81 - Mast Nr. 82

1. Deckblatt

Maßstab der Längen 1: 2000
der Höhen 1: 500

DIN VDE-Bestimmung	:	DIN VDE 0210/ DIN EN 50341-2-4: 04/2016 (Eiszone 2, Windzone 1)
Masttyp	:	D-2-D
Beseilung		
Leiterseil	:	2×3×4 565-AL1/72-ST1A; MZS=46.0N/mm² (380-kV)
Erdseil	:	1x1 122-AL1/71-ST1A; dhgl. bei 10°C; MZS=68.4N/mm²; Vogelschutzarmatur je 25m, um 12.5m versetzt
Luftkabel/ sonstige Belegung	:	1x1 OPGW-DSBB 1x48 SMF (122-AL3/61-A20SA-13.4); dhgl. bei 10°C; MZS=60.8N/mm²; Vogelschutzarmatur je 25m
Kettenlänge	:	DA=6.50m (3277N) (380-kV)
Seitliche Überhöhung	:	18.50 m rechts — · — · — · — oder links – – – – – – aufgenommen

Planfeststellungsunterlage

Aufgestellt
Bayreuth,
TenneT TSO GmbH

29.04.2022

i.V. Thomas Eckelt-Uhlig i.A. Christian Pfeiffer

Maßstab 1:2000/500 Einheit Meter

imp Part of Sweco
imp GmbH
Lise-Meitner-Straße 8
89081 Ulm

	Datum	Name
Bearb.	07.03.2022	Frey
Gepr.	11.03.2022	Pfeiffer
Norm	DIN EN 50341-2-4: 04/2016	
Fachbereich TL		

Zust.	Änderung	Datum	Name
A	1. Deckblatt	29.04.2022	MF

Urspr.:

Satzungsgemäß ausgelegen in der Zeit
vom .....
bis .....
Zeit und Ort der Auslegung sind vor Auslegung ortsüblich bekannt gemacht worden
Gemeinde: .....
Dienstsiegel / Unterschrift .....

Planfeststellungsbehörde
Planfestgestellt mit Beschluss der Regierung von Oberfranken vom 24.07.2023,
Az. 22-3322-6/18
Bayreuth, 24.07.2023
gez.
Schneider
Oberregierungsrat

Fremdleitungen sind nachrichtlich und ohne Gewähr eingetragen
Es besteht keine Gewähr auf Lage, Vollständigkeit und Aktualität
Geobasisdaten: Bayerische Vermessungsverwaltung